Кран шаровой Серия 417

Сертификация:
- В соответствии с директивой ЕС 97/23 «Директива ЕС по оборудованию, работающему под давлением»
- Закон ФРГ о контроле над загрязнением воздуха EN ISO 15848
- Версия ATEX соответствует директиве ЕС 94/9 (по запросу)

Специальные исполнения и опции (свяжитесь с нашими инженерами):
- Пожаробезопасное исполнение в соответствии с EN ISO 10497; API 607 V. ed.
- Тепловая рубашка
- Антистатическое устройство EN 12662-2 абз. B.2
- Уплотнения: PTFE со стекловолокном, PTFE с включениями графита

ОБЩИЕ ХАРАКТЕРИСТИКИ

Конструкция	плавающий шар, не выступающий за корпус, полнопроходной двухходовой
Присоединение фланца	в соответствии с UNI 2223 и 2229 PN 64 DIN 2501 BL.1
Общие спецификации	BS 5351
Рабочая температура	от –20°C до +150°C
Рабочее давление	максимальное 64 Бар
Материал	нержавеющая сталь
Среда применения	воздух, вода, газ, нефть и нефтехимические продукты, агрессивные среды

КОДИРОВКИ ШАРОВЫХ КРАНОВ В СТАНДАРТНОМ ИСПОЛНЕНИИ

Размер	DN 20	DN 25	DN 32	DN 40	DN 50	DN 65	DN 80	DN 100
Без привода	V417X605	V417X606	V417X607	V417X608	V417X609	V417X610	V417X611	V417X612
Вес, кг	3,6	4,7	6	8,9	12,7	15,2	20	41
С рукояткой	L417X605	L417X606	L417X607	L417X608	L417X609	L417X610	L417X611	L417X612
Вес, кг	3,8	4,9	6,3	9,2	13,1	15,6	20,4	41,5

ДИАГРАММА ДАВЛЕНИЕ/ТЕМПЕРАТУРА, ДИАГРАММА РАСХОДА

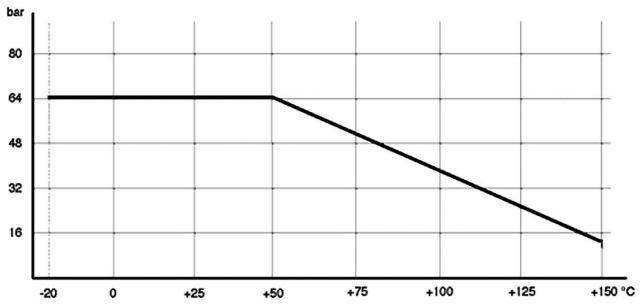

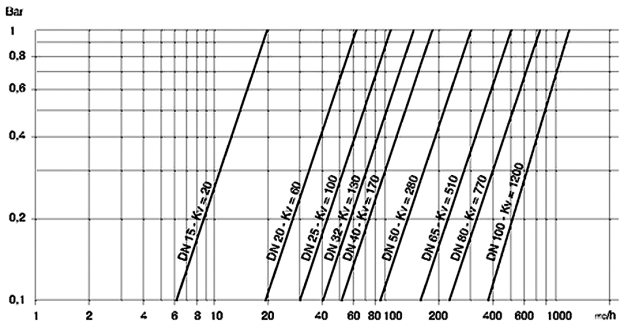

МАКСИМАЛЬНЫЙ КРУТЯЩИЙ МОМЕНТ в Нм

Размер	DN 15	DN 20	DN 25	DN 32	DN 40	DN 50	DN 65	DN 80	DN 100
PN 0 бар									
PN 16 бар									
PN 40 бар									
PN 64 бар	13	18	30	43	60	83	140	231	403

Крутящий момент может меняться в зависимости от температуры и типа жидкости. Необходимо учитывать коэффициент запаса прочности 1,4. Значение крутящего момента может уменьшаться при большой частоте срабатывания.

Компания оставляет за собой право изменять модели и размеры без уведомления.
Изделия разработаны для промышленного использования и не предназначены для широкого потребления.

МАТЕРИАЛЫ, РАЗМЕРЫ

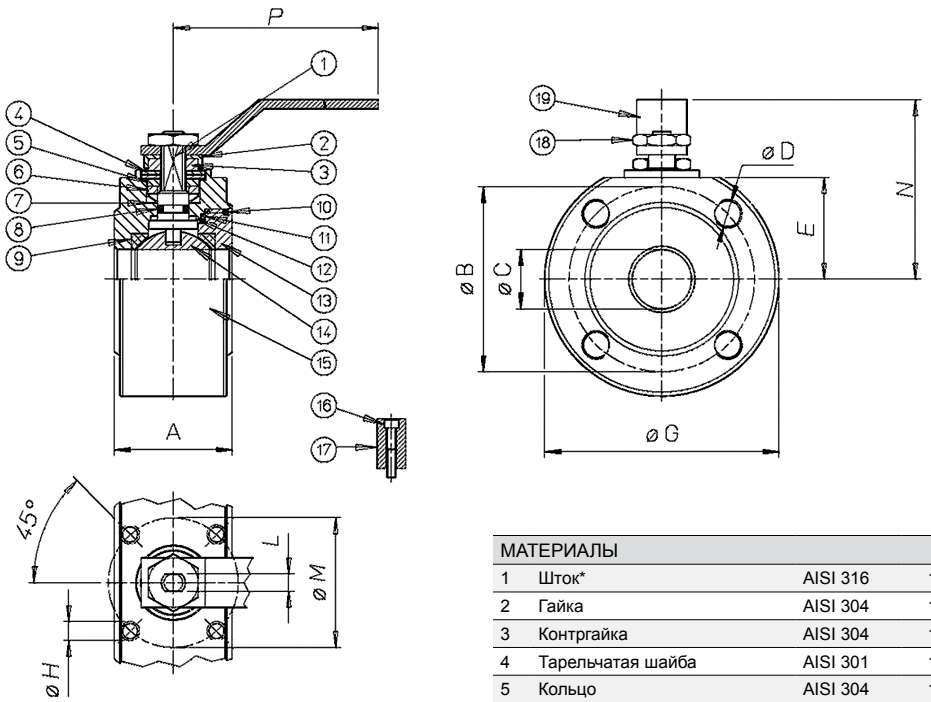

МАТЕРИАЛЫ				
1	Шток*	AISI 316	1.4401	UNI X5CrNiMo 17 12
2	Гайка	AISI 304	1 4301	UNI X5CrNi 18 10
3	Контргайка	AISI 304	1.4301	UNI X5CrNi 18 10
4	Тарельчатая шайба	AISI 301	1 4310	UNI X12CrNi 17 07
5	Кольцо	AISI 304	1.4301	UNI X5CrNi 18 10
6	Кольцо гайки сальника	AISI 304	1 4301	UNI X5CrNi 18 10
7	Верхнее уплотнение	P.T.F.E.		
8	Уплотнительное кольцо	FKM		
9	Уплотнения	P.T.F.E.		
10	Уплотнительное кольцо	FKM		
11	Уплотнение круглой гайки	P.T.F.E.		
12	Нижнее уплотнение	P.T.F.E.		
13	Круглая гайка*	AISI 316	1.4401	UNI X5CrNiMo 17 12
14	Шар*	AISI 316	1 4401	UNI X5CrNiMo 17 12
15	Корпус*	AISI 316	1.4408	
16	Крепёжный винт	AISI 304	1 4301	UNI X5CrNi 18 10
17	Крепёж	AISI 304	1.4301	UNI X5CrNi 18 10
18	Гайка ручки	AISI 304	1 4301	UNI X5CrNi 18 10
19	Ручка	AISI 304	1.4301	UNI X5CrNi 18 10

Версия, соответствующая AISI 304, по запросу

РАЗМЕРЫ												
Размер	A	ØB	ØC	ØD	E	ØG	ØH	L	ØM	отверстия	N	P
DN15	42	75	15	M12	36	105	M5	6	36	4	74	140
DN20	46	90	20	M16	43,5	130	M5	6	36	4	81,5	140
DN25	50	100	25	M16	49,5	140	M5	8	42	4	96	180
DN32	54	110	32	M20	54	155	M5	8	42	4	98	180
DN40	66	125	40	M20	57,5	170	M6	10	50	4	113,5	230
DN50	83	135	50	M20	64,5	180	M6	10	50	4	120,5	230
DN65	125	160	65	M20	81	220	M8	14	70	8	200	386
DN80	150	170	78	M20	89	230	M8	18	70	8	215	386
DN100	185	200	96	M22	103,5	265	M10	18	102	8	220	515

Компания оставляет за собой право изменять модели и размеры без уведомления.
Изделия разработаны для промышленного использования и не предназначены для широкого потребления.

ШАРОВОЙ КРАН С ПНЕВМОПРИВОДОМ, СЕРИЯ 417

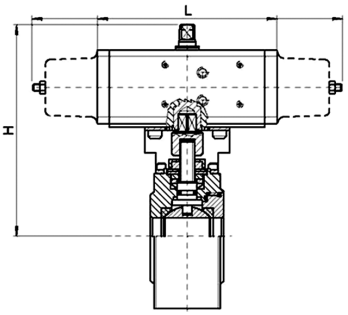

ПНЕВМАТИЧЕСКИЙ ПРИВОД ДВУСТОРОННЕГО ДЕЙСТВИЯ						
Модель	Привод	Крепление	DN,мм	L,мм	H,мм	Вес, кг
D417H064	DA030401S	KCF032447	15	130	151	3,3
D417H065	DA030401S	KCF032447	20	130	154	4,6
D417H066	DA060402S	KCF042354	25	152	170	6,3
D417H067	DA060402S	KCF042354	32	152	176	7,6
D417H068	DA090401S	KCF051322	40	169	189	10,8
D417H069	DA120401S	KCF051322	50	184	213	15,5
D417H070	DA240401S	KCF072380	65	242	265	20,5
D417H071	DA360401S	KCF102376	80	264	287	27,2
D417H072	DA720401S	KCF122414	100	329,5	359	53

ПНЕВМАТИЧЕСКИЙ ПРИВОД ОДНОСТОРОННЕГО ДЕЙСТВИЯ						
Модель	Привод	Крепление	DN,мм	L,мм	H,мм	Вес, кг
S417H064	SR030402S	KCF042448	15	240	161	5,3
S417H065	SR030402S	KCF042448	20	240	164	5,7
S417H066	SR060401S	KCF052074	25	320	196,5	8,3
S417H067	SR060401S	KCF051909	32	320	202	9,5
S417H068	SR090401S	KCF071323	40	357	216	13,5
S417H069	SR120401S	KCF071323	50	372	243	19,5
S417H070	SR240401S	KCF102381	65	460	289	26
S417H071	SR360401S	KCF122095	80	566	327	36,3
S417H072	SR720401S	KCF142415	100	712	414	58,5

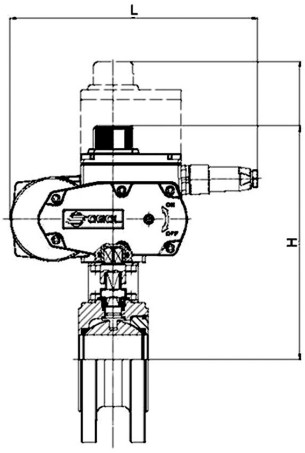

Для заказа шаровых кранов
с РЕГУЛИРУЮЩИМИ ПРИВОДАМИ НОВОГО ПОКОЛЕНИЯ
(код детали, начинающийся с буквы «C»)
необходимо конфигурирование привода.

ЭЛЕКТРИЧЕСКИЙ ПРИВОД ВКЛ./ВЫКЛ. (~230 В)						
Модель	Привод	Крепление	DN,мм	L,мм	H,мм	Вес, кг
C417A5E64	EA0035A5C000	KCF052675	15	250	213	5,9
C417A5E65	EA0035A5C000	KCF052675	20	250	220,5	7,2
C415A5G66	EA0070A5C000	KCF052074	25	250	226,5	8,3
C415A5G67	EA0070A5C000	KCF052074	32	250	231	9,6
C415A5I68	EA0130A5C000	KCF071323	40	280	265	16,4
C415A5I69	EA0130A5C000	KCF071323	50	280	272	20,2
C415A5K70	EA0240A5C000	KCF072380	65	280	298,5	22,7
E41716N71	AE160040	KCE302086	80	256,5	335	29,4
E41716T72	AE160100	KCE562097	100	381	395	58,5

ПОВОРОТНЫЙ ЭЛЕКТРИЧЕСКИЙ ПРИВОД МОДУЛЬНОГО ТИПА (~230 В)						
Модель	Привод	Крепление	DN,мм	L,мм	H,мм	Вес, кг
C417A5E64	EA0035A5C000	KCF052675	15	250	277	6,7
C417A5E65	EA0035A5C000	KCF052675	20	250	284,5	8
C415A5G66	EA0070A5C000	KCF052074	25	250	290,5	9,1
C415A5G67	EA0070A5C000	KCF052074	32	250	295	10,4
C415A5I68	EA0130A5C000	KCF071323	40	280	329	17,2
C415A5I69	EA0130A5C000	KCF071323	50	280	336	21
C415A5K70	EA0240A5C000	KCF072380	65	280	362,5	23,5
M41716P71	AM160050	KCE562377	80	381	384	42
M41716T72	AM160100	KCE562097	100	381	395	59,8

Компания оставляет за собой право изменять модели и размеры без уведомления.
Изделия разработаны для промышленного использования и не предназначены для широкого потребления.